422518245
SLO SRG-00021 / 2015-03

Izvirnik navodil za uporabo in varnostnih predpisov je na voljo pri podjetju Boels Verhuur B.V.

DIAMANTNI VRTALNIK

Navodila za uporabo in varnostni predpisi

Ta stroj je predviden za ročno suho vrtanje v zidove in tlake iz kamna. Vrtalnik je opremljen z diamantno krono in s pripomočkom za centriranje za natančno vrtanje lukenj. Čistih lukenj ni treba naknadno obdelovati.

Na voljo so diamantne krone v teh merah: 62 x 300 mm, 112 x 300 mm in 132 x 300 mm. Na voljo je tudi vrtalna krona v velikosti 82 x 60 mm. Podrobnejše informacije so na voljo pri najemodajalcu.

Skupaj z ročnim diamantnim vrtalnikom najemite tudi suhi/mokri sesalnik. Tako se boste ognili tehničnim težavam.

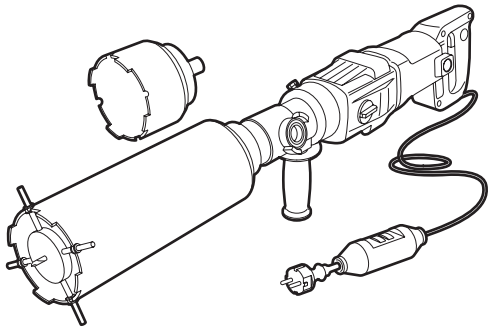

Pozor!

Nepravilna uporaba lahko poškoduje upravljavca ali povzroči škodo na stroju. Najprej preberite varnostne predpise!

VARNOSTNI PREDPISI

Varnost uporabnika

- Vedno uporabljajte varnostne vtičnice.
- Med uporabo stroj vedno trdno držite z obema rokama.
- Stroj hranite izven dosega otrok in domačih živali.
- Osebe, mlajše od 18 let, s strojem ne smejo delati.
- Pri uporabi na prostem morate preveriti, ali je naprava priključena na zaščitno stikalo na diferenčni tok (najv. 30 mA).

Pred uporabo preverite:

- Pritrditev diamantne krone in pripomočka za centriranje.
- Pritrditev ročaja.
- Kable in napeljave na mestu vrtanja. Po potrebi uporabite napravo za iskanje vodov.
- Ali stroj ni morda vidno poškodovan.
- Ali vtič in električni kabel nista morda poškodovana.
  V primeru težav na stroju (ali z njim) se obrnite na najemodajalca!

Varnost med uporabo

- Pri vrtanju stojte stabilno. Da bi stali višje, pri vrtanju nikoli ne uporabljajte lestve ali drugih nestabilnih pripomočkov.
- Stroja **nikoli** ne dvigujte za električni kabel.
- Z vrtalnikom ne pritiskajte premočno.
- Uporabite podaljšek. Izogibajte se izgubi napetosti in uporabljajte čim krajši kabel z najmanjšim premerom kabla 2,5 mm^2. Kabel popolnoma razvijte z bobna.

Varnost po uporabi

- Po uporabi vtič izvlecite iz vtičnice.

1. UPRAVLJALNI ELEMENTI

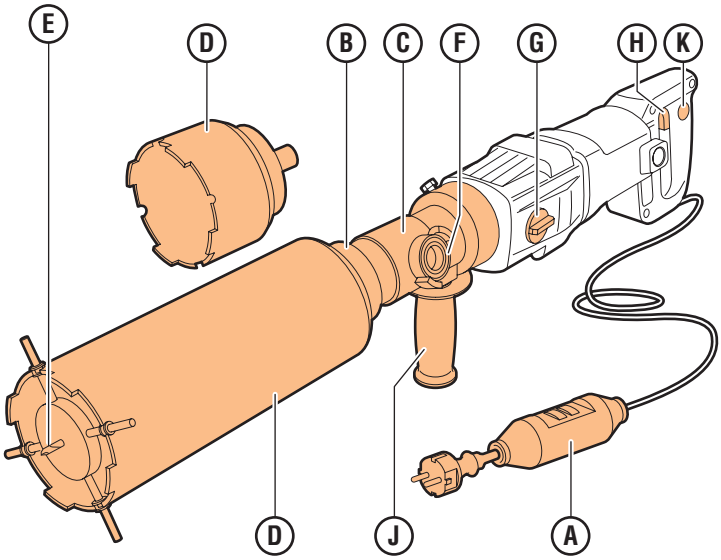

A Vtič/priključni kabel z varnostnim stikalom, z gumbom RESET (ponastavitev)
B Vpenjalni obroč
C Vrtalna glava
D Diamantna krona oz. vrtalna krona (krona za doze)
E Pripomoček za centriranje
F Priključek za odsesavanje prahu
G Izbirno stikalo za število vrtljajev
H Stikalo za vklop/izklop
J Ročaj
K Zapora stikala

2. PRIPRAVA NA UPORABO

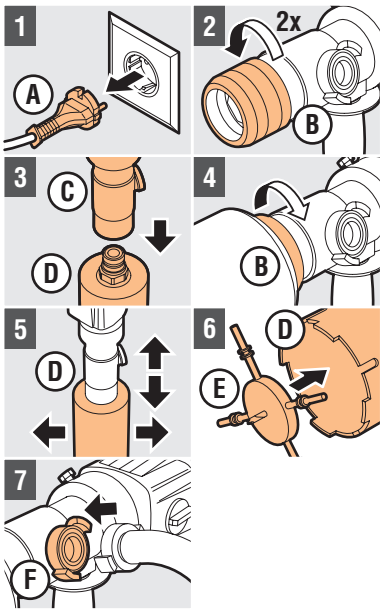

1 Vtiča **A** ne priključite v stensko vtičnico!
2 Obroč **B** odvijte za ~ 2 obrata.
Pozor! Obroča **B** ne odvijte preveč!
3 Glavo **C** nataknite na krono **D**.
Pozor! Krono **D** v glavo **C** vstavite pravilno!
4 Privijte obroč **B**.
5 Preverite pritrditev krone **D**.
6 Na krono **D** nataknite pripomoček **E**.
Pozor! Preverite, ali je pripomoček **E** natančno v sredini krone **D**!
7 Priključite suhi/mokri sesalnik na priključek **F**.

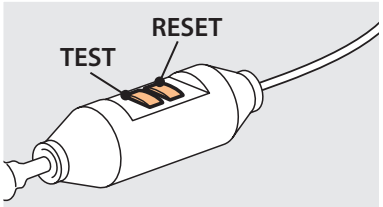

Varnostno stikalo

Priključni kabel ima vgrajeno varnostno stikalo. Takoj ko vtič vrtalnika priključite v vtičnico, morate s pritiskom na gumb RESET (ponastavitev, zeleni gumb) vključiti varnostno stikalo. Pri prekinitvi toka se varnostno stikalo izključi. Ponovno morate pritisniti gumb RESET (ponastavitev).

Pozor! Varnostno stikalo in električni kabel ne smeta nikoli priti v stik z vodo.

Pozor! Pred uporabo preverite varnostno stikalo, tako da pritisnete na gumb TEST.

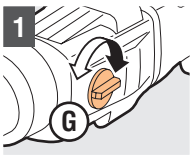

Nastavitev števila vrtljajev

1 Preverite nastavitev števila vrtljajev na stikalu **G**.
Stikalo **G** mora biti v položaju 2 (2600 vrt./min).
Pozor! Nikoli ne uporabljajte položaja 1, saj je ta položaj namenjen vrtanju s stojalom!
Pozor! Stikalo **G** obračajte samo v mirovanju!

3. UPORABA ROČNEGA DIAMANTNEGA VRTALNIKA

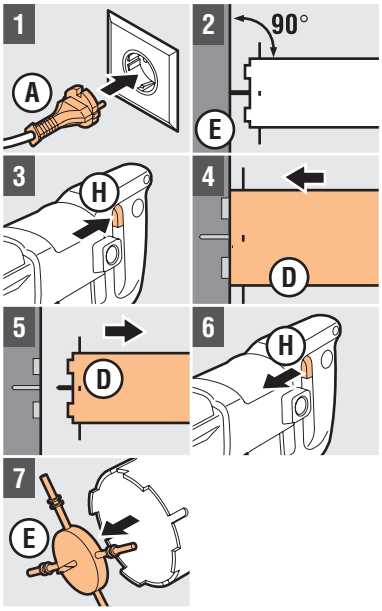

Centriranje

1 Vtič **A** vstavite v ozemljeno vtičnico.
2 Stroj držite z obema rokama in previdno pritisnite pripomoček **E** na delovno površino.
3 Pritisnite stikalo **H**.
4 Vrtajte luknjo za centriranje, dokler se krona **D** ne dotakne delovne površine.
5 Pripomoček **D** med vrtenjem izvlecite iz luknje.
6 Za izklop stroja spustite stikalo **H**.
7 Odstranite pripomoček **E**.

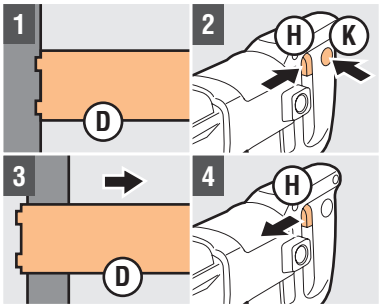

Vrtanje

1 Stroj držite z obema rokama in s krono **D** pritisnite na mesto vrtanja.
2 Pritisnite stikalo **H** in po potrebi zaporo **K** ter izvrtajte luknjo.
3 Krono **D** med vrtenjem izvlecite iz izvrtane luknje.
4 Za izklop stroja pritisnite stikalo **H** ali pa stikalo **H** izpustite.

4. PO UPORABI

1 Vtič **A** izvlecite iz vtičnice.
2 Cev sesalnika snemite z izhoda za prah **F**.
3 Vpenjalni obroč **B** odvijte ~ 2 obrata in izvlecite diamantno krono **D** iz vrtalne glave **C.**
Pozor! Obroča **B** ne odvijte preveč!
4 Očistite stroj.