Les originaux du mode d'emploi et des consignes de sécurité sont disponibles pour information auprès de Boels Verhuur B.V.

SCARIFICATEUR-BINEUR COMPACT

SRG-00080

Manuel d'utilisation sommaire

Avant d'utiliser l'appareil lisez attentivement le manuel d'utilisation et veillez à bien comprendre les instructions qu'il contient.

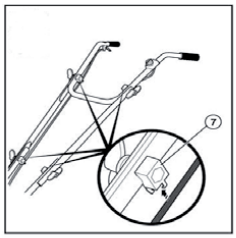

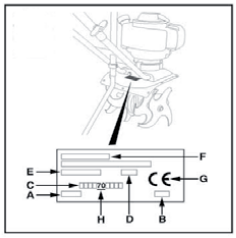

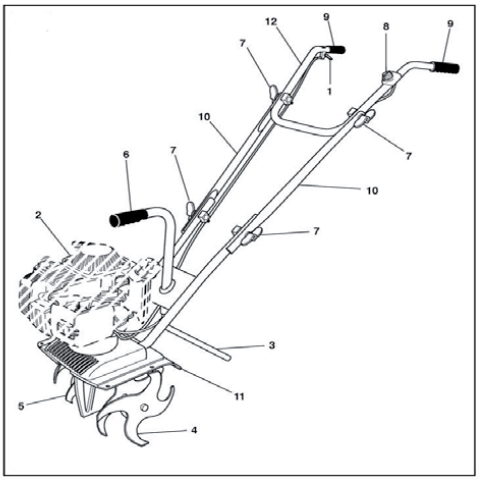

A Puissance nominale
B Poids en kg
C Numéro de série
D Année de production
E Type d'appareil
F Nom et adresse du fabricant
G Marquage CE
H XX=Scarificateur à essence

1 Manette des gaz
2 Moteur
3 Pied de support
4 Fraise gauche
5 Fraise droite
6 Roue de transport
7 Ecrous papillon
8 Interrupteur Marche/Arrêt
9 Poignées du guidon
10 Guidon central
11 Capot de protection central
12 Guidon supérieur

Description des pictogrammes

	AVERTISSEMENT Danger		**AVERTISSEMENT** Consultez le manuel d'utilisation et enlevez la bougie avant toute manipulation.
	AVERTISSEMENT Outillage rotatif		**AVERTISSEMENT** Ne pas utiliser sans moyens de protection (pièces rotatives).
	AVERTISSEMENT Lisez le manuel d'instruction		

Commande de la manette des gaz

	1 – Rapide 2 – Lent 3 – Arrêt
	Marche arrière | Marche avant
	Marche arrière

Description des pictogrammes

	1 – Désactivé 2 – Activé

	ARRET En fonctionnement ARRET
	Ne touchez pas les surfaces chaudes.
	Les gaz d'échappement sont dangereux. Ne pas utiliser dans des espaces mal ventilés.
	Arrêtez le moteur avant de remplir le réservoir à carburant.
	Ne pas fumer, ne pas allumer de feu et en pas utiliser à proximité d'une flamme nue.
	Niveau sonore maximum autorisé.

1. CARBURANT

Remplir le moteur d'huile et contrôler le niveau d'huile

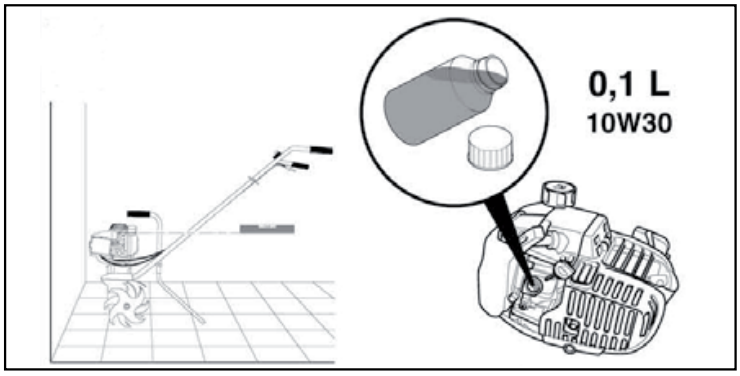

Remplir le réservoir à essence

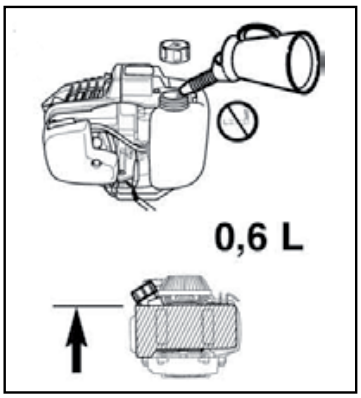

N.B.! Utilisez toujours et exclusivement le carburant Aspen 4T du centre de location !

2. DÉMARRER ET ARRÊTER

Démarrer

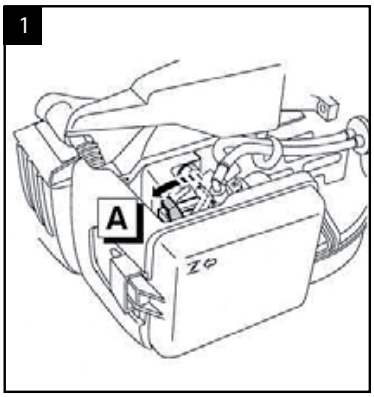

1. Mettez le bouton de démarrage en position A.

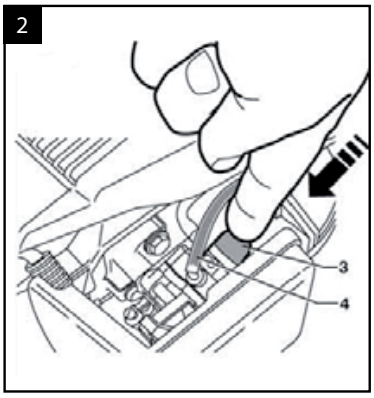

2. Poussez un certain nombre de fois sur le bouton de la pompe à carburant (3) pour remplir la conduite de retour (4) de carburant (visible à l'œil nu).

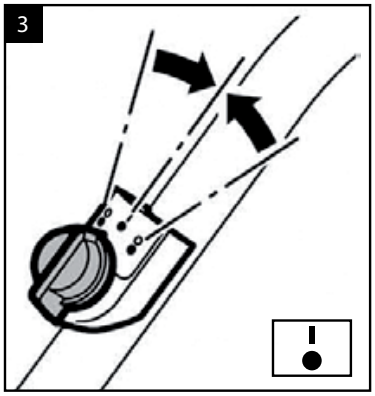

3. Tournez l'interrupteur en position.

4. Tirez la poignée du démarreur.

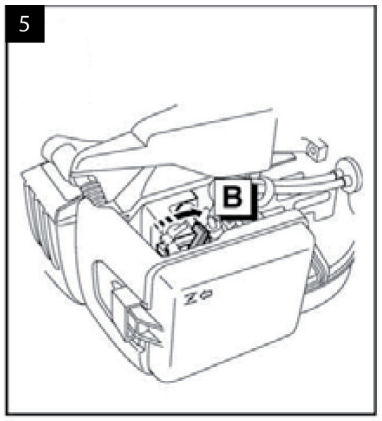

5. Placez le bouton du démarreur en position B.

AVERTISSEMENT ! Pendant le démarrage de la machine restez toujours dans la zone de sécurité et ne maintenez jamais la manette des gaz enfoncée.

Marche avant

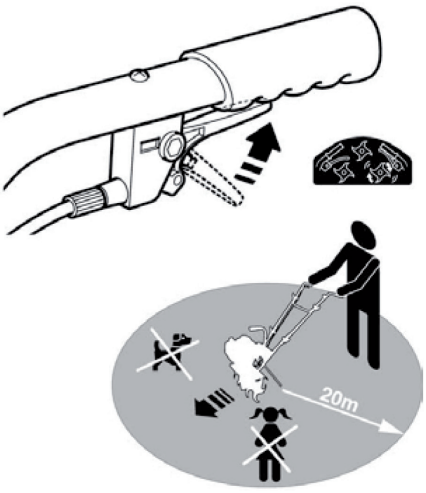

AVERTISSEMENT ! Respectez une zone de sécurité de 20 mètres autour de l'appareil.

Arrêter

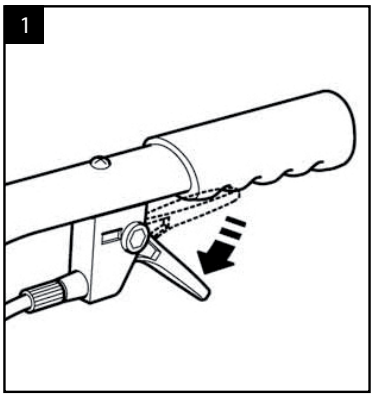

1. Arrêter l'appareil
Relâchez la manette d'embrayage.

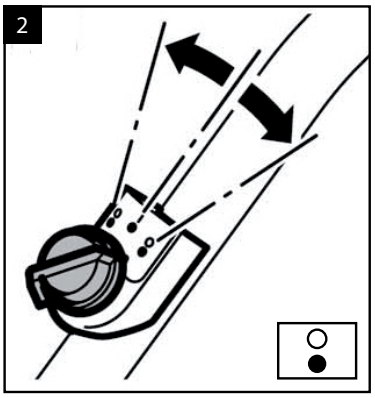

2. Tournez l'interrupteur en position

3. PROCESSUS DE TRAVAIL

Transport et manutention

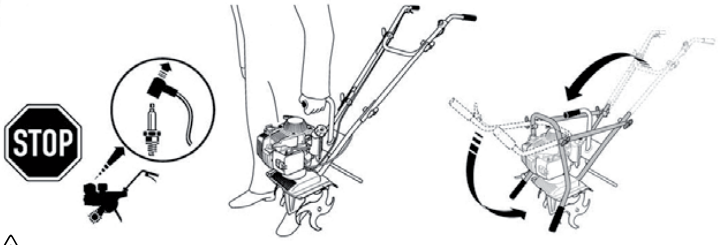

AVERTISSEMENT ! Toujours arrêter le moteur avant de transporter l'appareil. Laissez refroidir le moteur et plus particulièrement l'échappement étant donné que certaines pièces peuvent causer des brûlures.

AVERTISSEMENT ! Videz le réservoir à essence avant tout transport de la machine dans un véhicule.

4. ANNEXE

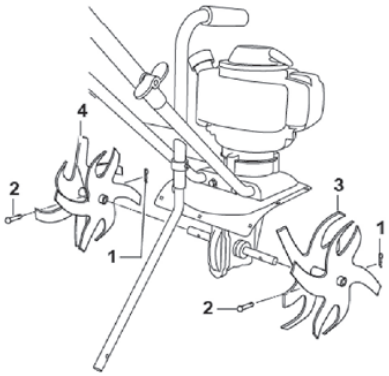

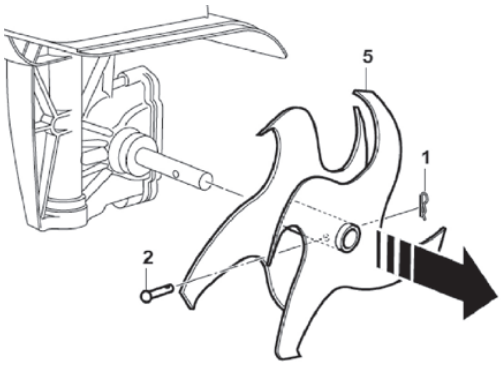

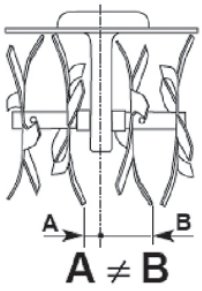

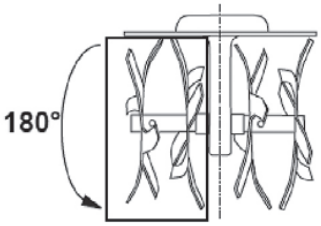

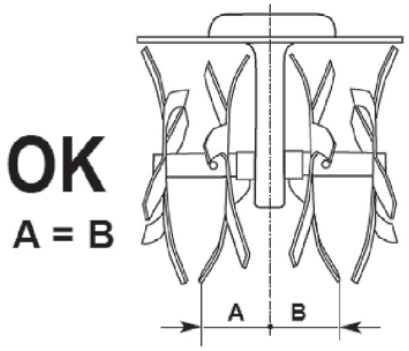

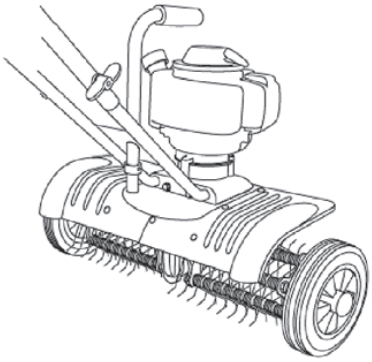

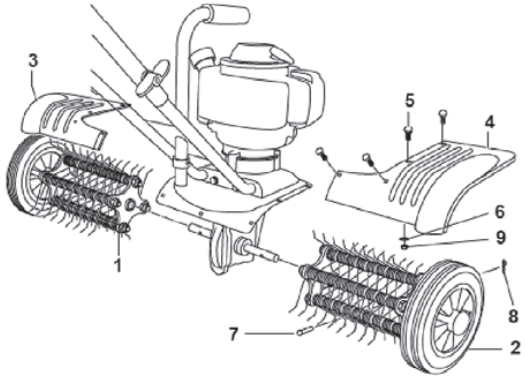

L'appareil doit être restitué propre et sans dommage.