Les originaux du mode d'emploi et des consignes de sécurité sont disponibles pour information auprès de Boels Verhuur B.V.

CARRELETTE 45/60/90 CM

SRG-00072

Mode d'emploi et consignes de sécurité
Cette carrelette est conçue pour la découpe de carreaux d'une épaisseur maximale de 20 mm et d'une longueur maximale de 45/60/90 cm.

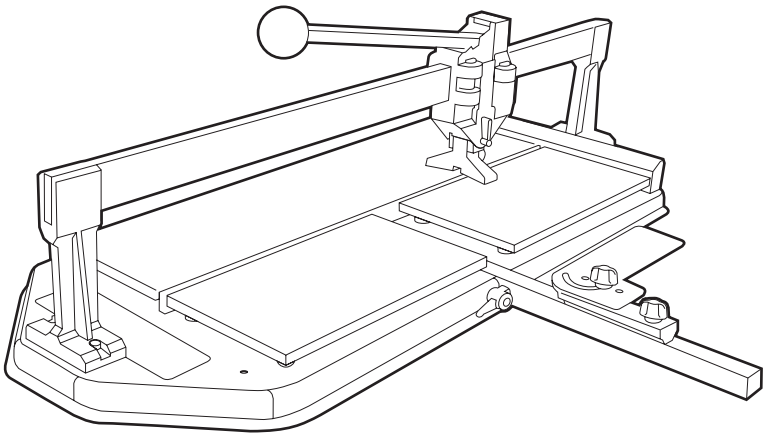

Attention !
Une mauvaise utilisation peut entraîner des dommages au niveau de l'utilisateur ou de la machine. Lisez tout d'abord les consignes de sécurité !

CONSIGNES DE SÉCURITÉ

Sécurité de l'utilisateur
- *Porter des lunettes de sécurité.*
- *Porter des gants de travail.*
- *Tenir les enfants et les animaux domestiques éloignés de l'appareil.*

A contrôler avant l'utilisation
- *L'appareil, afin de détecter d'éventuels défauts.*

En cas de problèmes avec l'appareil, contacter l'entreprise de location!

Sécurité pendant l'utilisation
- *Ne pas forcer sur l'appareil.*
- *Pendant la découpe, veillez à ne pas vous coincer les doigts entre la barre d'appui et le rail.*

1. FONCTIONS DE COMMANDE

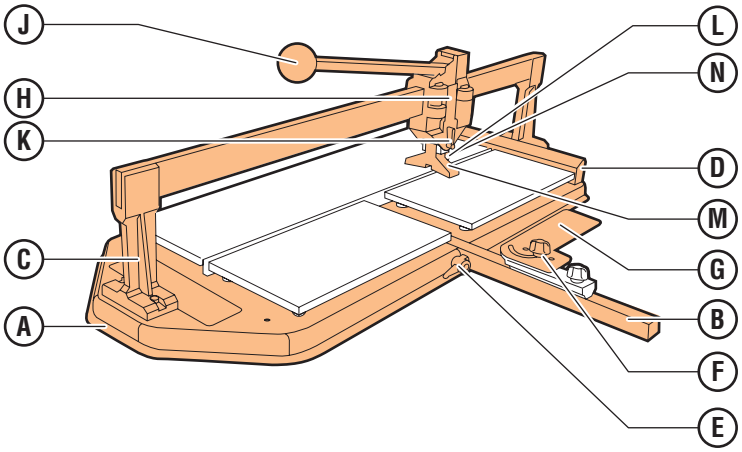

A Plaque de support
B Guide d'onglet
C Rail
D Butée de carreau
E Levier de fixation
F Vis papillon
G Butée d'onglet
H Chariot de découpe
J Barre d'appui
K Levier diamant/pied de cassure
L Diamant
M Pied de cassure
N Boulon de réglage

2. PRÉPARATION AVANT L'UTILISATION

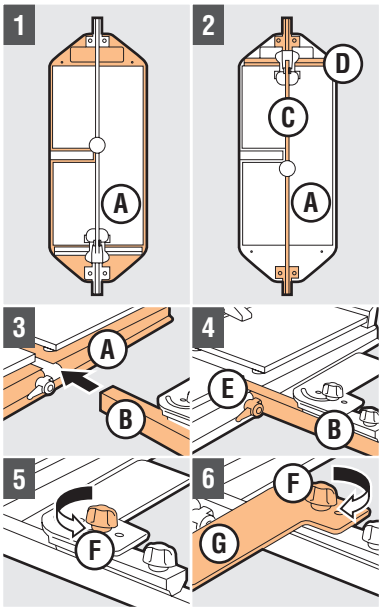

Attention ! La carrelette est montée pour les droitiers!

Montage pour une utilisation par un gaucher
1 Placer **A** avec la glissière pour **B** tournée vers la gauche
2 Inverser **C** et **D** sur **A**
3 Introduire **B** dans **A**
4 Installer **B** et verrouiller avec **E**
5 Dévisser **F**
6 Faire pivoter **G** et revisser **F**

FR SRG-00072 / 18229-18231-18232 / 11117-11122 / 2012-12

3. UTILISATION DE LA CARRELETTE

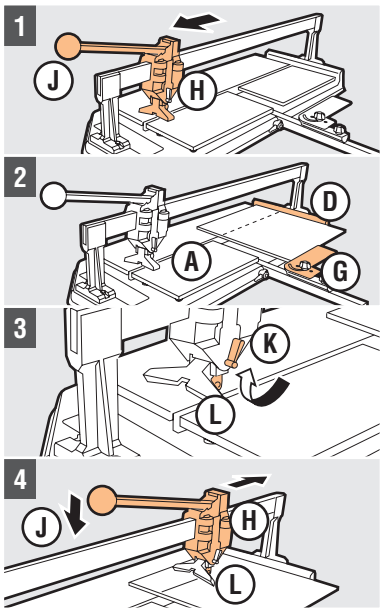

Découpe à angle droit

1 A l'aide de **J**, tirer **H** vers vous
2 Déterminer la ligne à découper sur le carreau. Régler la largeur de découpe avec **D** et régler **G** à 90°. Placer le carreau sur **A**, contre **D** et **G**, le côté en céramique tourné vers le haut.
Attention ! Utiliser éventuellement **G**, pour un meilleur support et plus de précision!
3 Tourner **K** et poser **L** sur le carreau
4 A l'aide de **J**, pousser **H** vers l'avant
Attention ! Ne pas pousser trop fort, afin d'éviter une usure excessive de **L**!

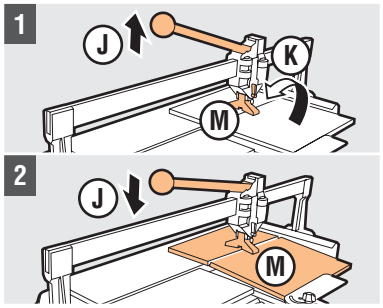

Cassure

1 Soulever **J** et tourner **K**, afin de placer **M** en position
2 A l'aide de J, placer **M** sur le carreau. Appuyer sur **J** jusqu'à ce que le carreau casse le long de la ligne de découpe.
Attention ! Pour les carreaux durs, appuyer tout d'abord au début et ensuite à la fin de la ligne de découpe !

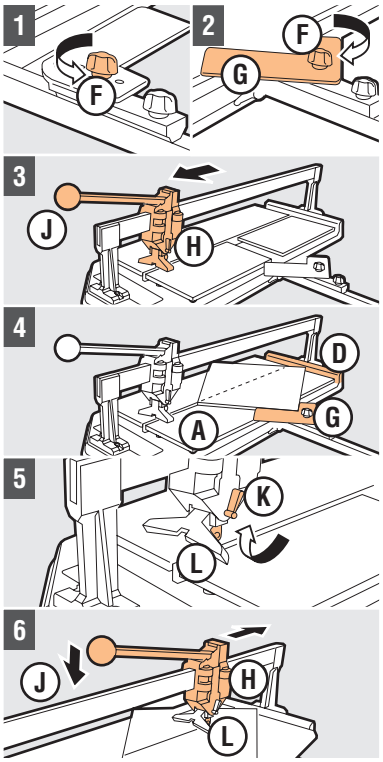

Découpe en diagonale

1 Dévisser **F**
2 Régler **G** à 45° et visser **F**
3 A l'aide de **J**, tirer **H** à fond vers vous
4 Tracer une ligne de repère de découpe sur le carreau. Régler **G**. Placer le carreau sur A, contre G, le côté en céramique tourné vers le haut.
5 Tourner **K** et poser **L** sur le carreau
6 A l'aide de **J**, pousser **H** vers l'avant
Attention ! Ne pas pousser trop fort, afin d'éviter une usure excessive de **L** !

4. ENTRETIEN

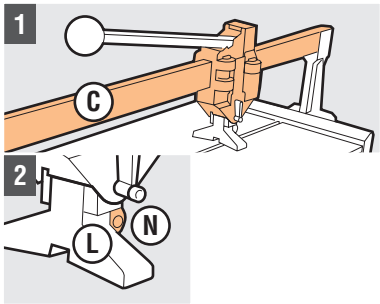

1 Nettoyer régulièrement **C**
2 Visser **N** de **L**, pour diminuer le jeu

5. APRÈS L'UTILISATION

1 Nettoyer la carrelette

FR SRG-00072 / 18229-18231-18232 / 11117-11122 / 2012-12