Alkuperäinen käyttöohje ja varotoimenpiteet ovat saatavilla Boels Verhuur B.V.:ltä.

KIVISAHA

Käyttöohje ja varotoimenpiteet

Pöytämallinen saha sopii laattojen, tiiliskivien, ikkunalautojen, marmorin, graniitin ja pesubetonilaattojen leikkaamiseen. Maksimaalinen leikkauspituus 600 mm ja leikkaussyvyys 105 mm. Saha on varustettu erilaisten kulmien sahaamiseen tarkoitetulla kulmaohjaimella sekä timanttiterällä parhaan mahdollisen leikkausjäljen varmistamiseksi.

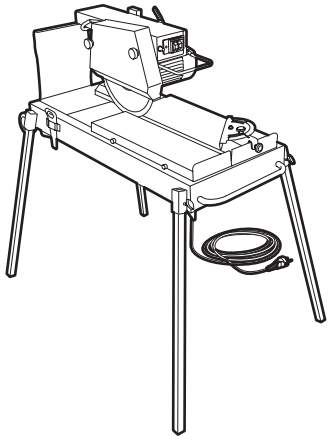

Varoitus!
Käyttövirheet voivat johtaa henkilövahinkoihin ja/tai laitteen vioittumiseen.
Lue varotoimenpiteet ennen laitteen käyttöä!

VAROTOIMENPITEET

Käyttäjän turvallisuus

- Käytä aina suojalaseja, kuulosuojaimia, hengityssuojainta, suojajalkineita sekä suojakäsineitä.
- Ole varovainen pitkien hiusten sekä väljien vaatteiden kanssa.
- Älä **koskaan** siirrä laitetta yksin, vaan aina kahdestaan.
- Älä **koskaan** nosta laitetta moottorin ollessa käynnissä.
- Älä **koskaan** käytä laitetta ilman suojusta.
- Käytä yksinomaan maadoitettuja pistorasioita.
- Työskentele laitteella yksinomaan päivänvalossa, ei yöllä eikä hämärässä.
- Älä **koskaan** käytä laitetta lämpötilan ollessa alle 0°C.
- Pidä lapset ja kotieläimet pois laitteen lähettyviltä.

Tarkistettava ennen käyttöä

- Alusta. Tämän tulee olla tukeva ja tasainen.
- Sahapöydän asento. Tämän tulee olla aina vaakasuorassa.
- Vesisäiliö täynnä? Vesisäiliön tulee olla aina vedellä täytetty.
- Tarkastele konetta näkyviltä vaurioilta.
- Pistokkeen ja virtajohdon tarkistaminen.
  Koneen käyttöön liittyvissä ongelmissa ota yhteys vuokraajaan!

Turvallisuus käytön aikana

- Älä koskaan jätä moottoria käyntiin ilman valvontaa.
- Käytä jatkojohtoa. Vältä jännitehäviöitä käyttämällä johtoa, joka on kooltaan vähintään 2,5 mm2 ja käytä mahdollisimman lyhyttä jatkojohtoa. Kelaa johto kaapelikelasta kokonaan ulos.

Turvallisuus käytön jälkeen

- Irrota pistoke pistorasiasta käytön jälkeen.

1. KÄYTTÖTOIMINNOT

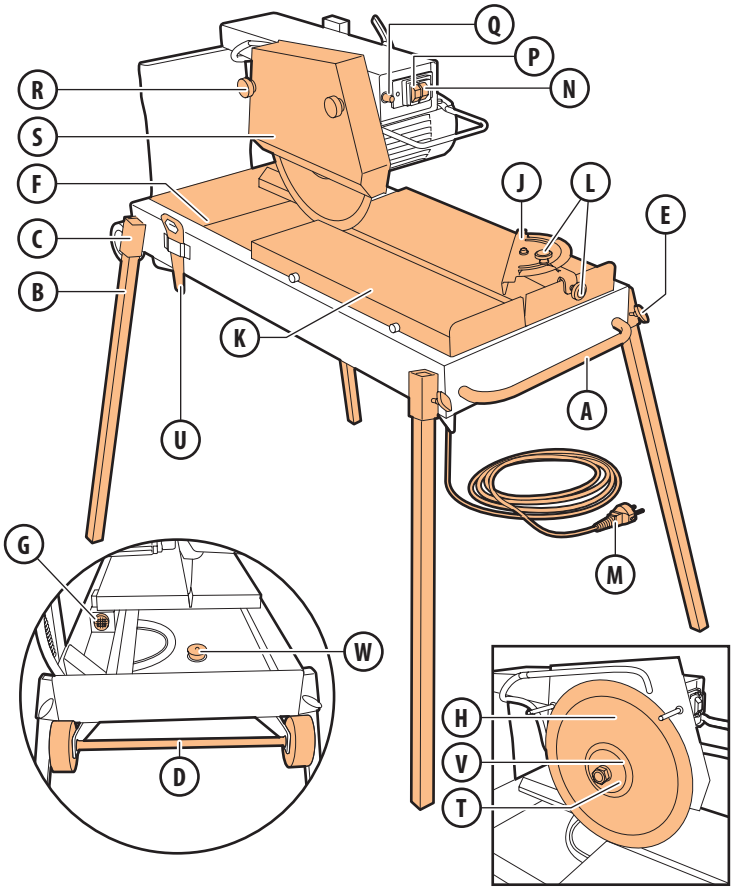

A Kahva
B Pöydänjalka, 4x
C Pöydänjalan pidike, 4x
D Pyörän akseli
E Siipimutteri, 4x
F Vesisäiliö
G Pumpunaukko
H Sahanterä
J Kulmaohjain
K Pyöröpöytä
L Kulmaohjaimen kiinnitysmutteri, 2x
M Pistoke/Virtajohto
N Vihreä ON-kytkin
P Punainen OFF-kytkin
Q Nollauspainike
R Hattumutteri, 2x
S Teräsuojus
T Sahanterän kiinnitysmutteri
U Kiintoavain
V Suojakansi
W Vesisäiliön korkki

2. VALMISTAUTUMINEN

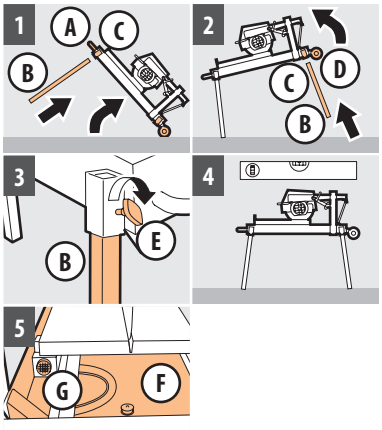

Pöytäsahan kokoaminen

Varoitus! Kokoa laite aina kahdestaan!

1 Nosta laitetta kohdasta **A**, liitä **B** kohtaan **C**
2 Nosta laitetta kohdasta **D**, liitä **B** kohtaan **C**
3 Varmista **B** kohdalla **E**
4 Sijoita pöytä niin, että se seisoo vaakasuorassa asennossa
5 Täytä **F** vedellä kohdan **G** yläpuolelle asti

Huomio! Kohdan **H** viilentäminen vedellä on tarpeellista; se vähentää pölynmuodostumista ja ehkäisee ennenaikaista kulumista. Täytä **F** ajoissa!

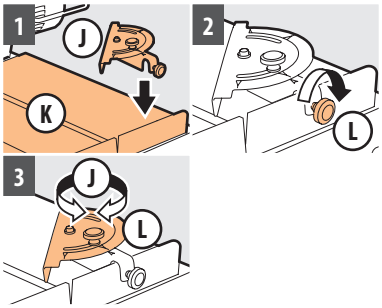

Kulmaohjaimen asennus ja säätö

Huomio! Käytä kohtaa **J** muiden kuin suorakulmaisen leikkausten sahaamiseen!

1 Aseta **J** kohdan **K** reunaan
2 Kierrä **L** tiukkaan
3 Aseta **J** haluttuun kohtaan ja kierrä **L** tiukkaan

3. PÖYTÄSAHA ON KÄYTTÖVALMIS

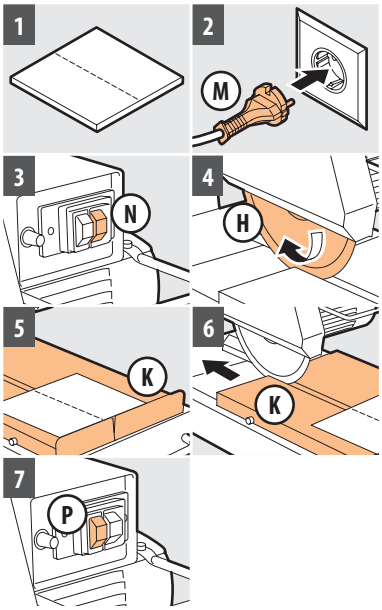

1 Merkitse kappaleeseen sahauslinja
2 Kytke **M** pistorasiaan
3 Kytke laite päälle, paina kohdasta **N**
4 Odota, kunnes **H** on saavuttanut tarvittavan kierrosluvun
Huomio! Varmista pumpun toiminto. Sahanterän tulee olla märkä!
5 Aseta leikattava materiaali kohtaan **K**, kohdan **K** vasteeseen asti
6 Sahaa materiaali, liikuta samalla kohtaa **K** tasaisella nopeudella sahanterän läpi
Huomio! Älä ylikuormita kohtaa **H**, anna laitteen työskennellä!
Varoitus! Älä anna sahatun materiaali pudota alas pyöröpöydältä!
7 Kytke laite pois päältä, paina kohdasta **P**

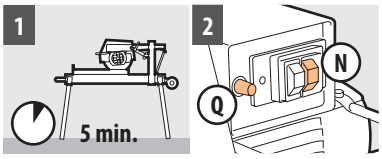

Sammutus ylikuormittumisen jälkeen

Huomio! Ylikuormittumisen tapahtuessa laite sammuu lämpöreleen vaikutuksesta!

1 Odota 5 minuuttia, että moottori jäähtyy
2 Paina seuraavana kohtaa Q, sitten N laitteen uudelleenkäynnistämistä varten

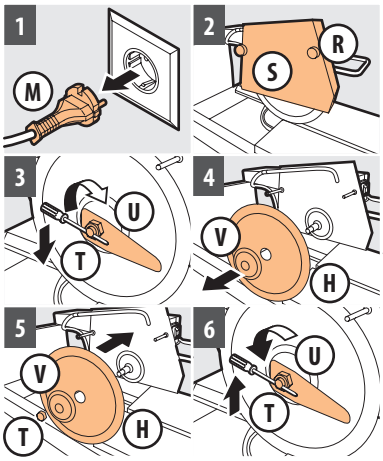

Sahanterän vaihto

1 Irrota **M** pistorasiasta
2 Irrota **R**, poista **S**
3 Varmista akseli ja kierrä **T** irti kohtaa **U** käyttämällä
4 Irrota **V** ja **H**
5 Aseta uusi **H** paikalleen, kiinnitä **V** ja kierrä **T** kädellä tiukkaan
6 Varmista akseli ja kierrä **T** irti kohtaa **U** käyttämällä

4. KÄYTÖN JÄLKEEN

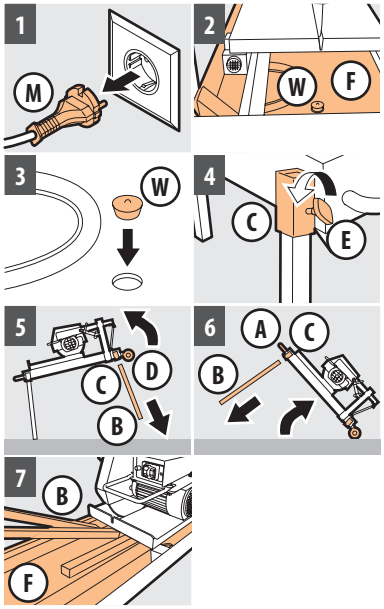

1 Irrota pistoke **M** pistorasiasta
2 Tyhjennä vesisäiliö **F** vetämällä vesisäiliön korkki **W** ulos
3 Laita vesisäiliön korkki **W** jälleen paikalleen ja puhdista laite
Varoitus! Pura laite aina kahdestaan!
4 Irrota siipimutterit **E** pöydänjalan pidikkeestä **C**
5 Kohota laitetta pyörän akselista **D**, ja irrota pöydänjalat **B** pöydänjalan pidikkeestä **C**
6 Kohota laitetta kahvasta **A**, ja irrota pöydänjalat **B** pöydänjalan pidikkeestä C
7 Sijoita pöydänjalat **B** vesisäiliöön **F**