423618111 | 18111
ET SRG-00070 / 2018-02

Algupärase kasutusjuhendi ja ohutusjuhistega saab tutvuda ettevõttes Boels Verhuur B.V.

VAIPKATTEEEMALDI/VAIBAEEMALDUSKÄEPIDE

Kasutusjuhend ja ohutuseeskirjad

Vaipkatteeemaldi sobib liimitud vaipkatte ohutuks ja kiireks ribadena eemaldamiseks.

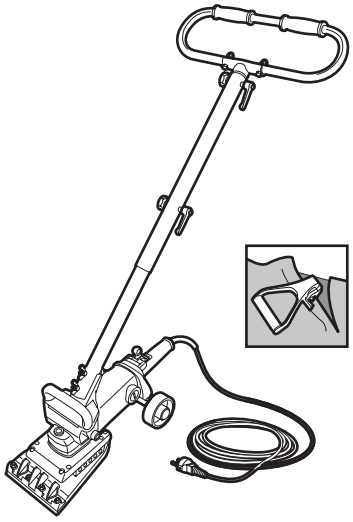

Ettevaatust!

Kasutamisel tehtud vead võivad põhjustada vigastusi ja/või kahjustada seadet. Lugege enne kasutamist ohutuseeskirju!

OHUTUSEESKIRJAD

Kasutaja ohutus

- Kasutage ainult maandatud pistikupesi.
- Hoidke lapsed ja koduloomad seadmest eemal.

Kontrollige enne kasutamist

- Jalglüliti hoidik. Jalglüliti peab olema VÄLJA lülitatud (0 sisse vajutatud).
- Torude ja käepideme korrektne kinnitamine.
- Kontrollige seadet visuaalselt defektide suhtes.
- Kontrollige pistikut ja toitejuhet kahjustuste suhtes.
  Seadme probleemide korral võtke ühendust rendiettevõttega!

Ohutuse tagamine kasutamise ajal

- Lükake seadet alati käepidemega, ärge **mitte kunagi** tõmmake toitejuhtmest.
- Viige toitejuhe seadme tagant läbi.
- Käsitsege pistikut ja toitejuhet ettevaatlikult.
- Ärge kasutage seadet **mitte kunagi** kahjustatud pistiku ja/või toitekaabliga.
- Kasutage pikendusjuhet. Vältige voolukatkestusi, veenduge, et kaabli minimaalne läbimõõt oleks 2,5 mm2 ning kasutage võimalikult lühikesi kaableid. Rullige kaablirull lõpuni lahti.

Ohutuse tagamine pärast kasutamist

- Tõmmake pärast kasutamist pistik pistikupesast välja.

1. TÖÖFUNKTSIOONID

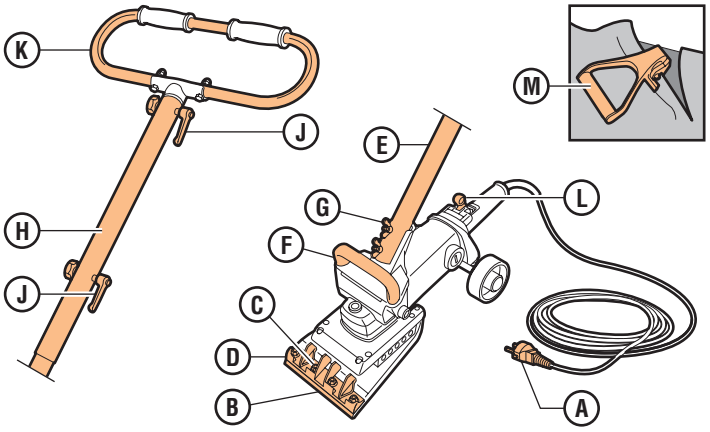

A	Pistik / toitejuhe	**G**	Käsikruvi
B	Nuga (kaitsekattega)	**H**	Välistoru (reguleeritav)
C	Iselukustuv kruvimutter	**J**	Kaitsepide (2x)
D	Noahoidik	**K**	Käepide
E	Sisetoru	**L**	Jalglüliti
F	Transpordikäepide	**M**	Vaibaeemalduskäepide

2. ETTEVALMISTUS

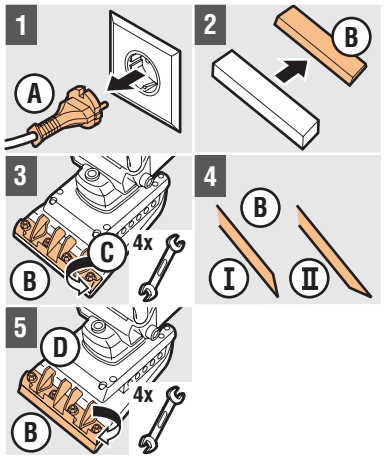

Vaipkatteeemaldi paigaldamine

1 Ärge ühendage **A** toiteühendusega
2 Monteerige **B**-le kaitsekate, et vältida kehavigastusi
3 Vabastage **C D**-lt, keerates **C** paari pöördega lahti
4 Valige **B** seadistus
  I. Kõvad aluspinnad
  II. Pehmed aluspinnad
5 Monteerige **B** nõuetekohaselt **D**-le

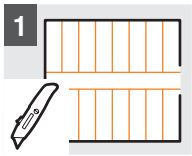

Vaipkatte eellõikamine

1 Lõigake vaipkate vaibanoaga ribadeks (ca 20 cm laiusega)

3. VAIPKATTEEEMALDI KASUTAMINE

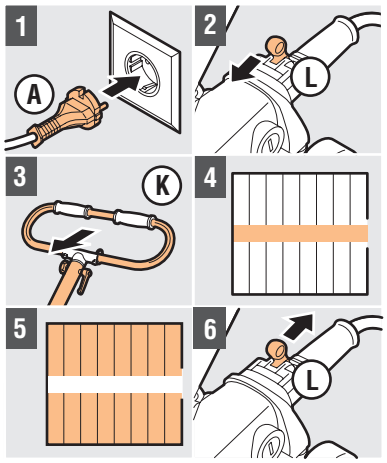

1 Ühendage **A** maandatud pistikusse
2 Lükake **L** ette
3 Liigutage seadet **K**-ga
4 Eemaldage esimene riba töösuunaga risti
5 Väga kõvasti kinni kleepunud vaipkatte korral lõigake väiksemad ribad
  Tähelepanu! Vahetage nuga välja, kui see on kulunud või ära paindunud!
6 Seadme väljalülitamiseks lükake **L** taha
  Tähelepanu! Vaipkatte kiireks ja ohutuks eemaldamiseks kasutage **M**.

4. PÄRAST KASUTAMIST

1 Tõmmake **A** pistikupesast välja
2 Pange **B**-le kaitsekate ja demonteerige **B**
3 Puhastage seade