Die ursprüngliche(n) Gebrauchsanweisung und Sicherheitsbestimmungen können bei Boels Verhuur B.V. eingesehen werden.

STEINTRENNMASCHINE

SRG-00065

Gebrauchsanweisung und Sicherheitsvorschriften
Die Tischsäge eignet sich zum Durchsägen von Fliesen, Backsteinen, Fensterbänken, Marmor, Granit und ausgewaschenen Kiesplatten bis zu einer maximalen Sägeschnittlänge von 600 mm und einer Sägeschnitttiefe von 105 mm. Die Sägemaschine ist mit einem Winkelanschlag zum Sägen in verschiedenen Winkeln und einem Diamantsägeblatt für einen optimalen Sägeschnitt ausgestattet.

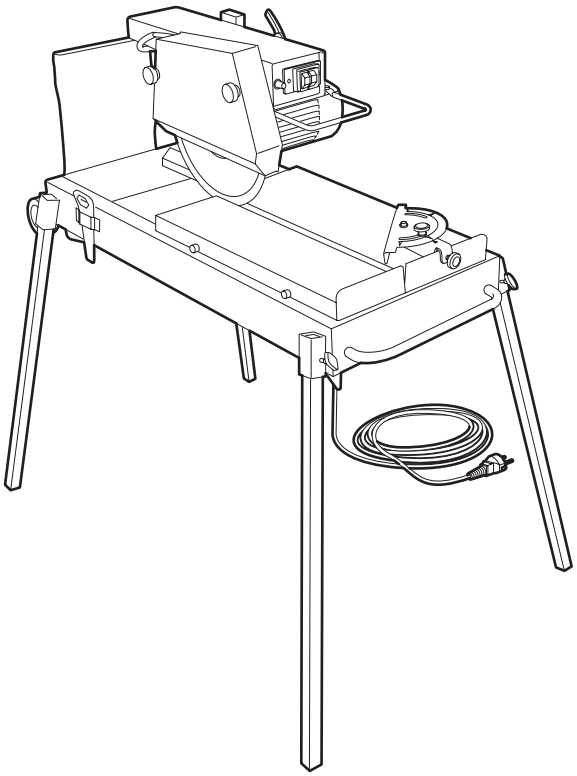

Vorsicht!
Bedienungsfehler können zu Verletzungen und/oder Beschädigungen des Geräts führen. Lesen Sie vor Gebrauch die Sicherheitsvorschriften!

SICHERHEITSVORSCHRIFTEN

Sicherheit für den Benutzer
- *Tragen Sie eine Schutzbrille, Ohrschutz, Atemschutzmaske, Sicherheitsschuhe und Arbeitshandschuhe.*
- *Vorsicht bei langem Haar und lose sitzender Kleidung.*
- *Bewegen Sie die Maschine* **niemals** *alleine, stets zu zweit.*
- *Heben Sie die Maschine* **niemals** *bei laufendem Motor an.*
- *Benutzen Sie die Maschine* **niemals** *ohne Schutzabdeckung.*
- *Verwenden Sie ausschließlich geerdete Steckdosen.*
- *Arbeiten Sie ausschließlich tagsüber mit der Maschine, nicht nachts oder in der Dämmerung.*
- *Verwenden Sie die Maschine* **niemals** *bei Temperaturen unter 0°C.*
- *Halten Sie Kinder und Haustiere von der Maschine fern.*

Vor der Benutzung kontrollieren
- *Untergrund. Dieser muss stabil und eben sein.*
- *Stand des Sägetischs. Dieser muss immer horizontal stehen.*
- *Wassertank voll? Der Wassertank muss stets mit Wasser gefüllt sein.*
- *Maschine visuell auf Schäden untersuchen.*
- *Stecker und Stromkabel auf Beschädigungen prüfen.*
  Nehmen Sie bei Problemen an der (oder mit der) Maschine Kontakt mit dem Verleihunternehmen auf!

Sicherheit während der Benutzung
- *Lassen Sie den Motor niemals unbeaufsichtigt laufen.*
- *Ziehen Sie* **niemals** *am Stromkabel, um die Maschine zu verschieben.*
- *Benutzen Sie ausschließlich Diamantsägen. Nehmen Sie den Stecker aus der Steckdose, um das Sägeblatt auszuwechseln.*
- *Überlasten Sie das Sägeblatt nicht.*
- *Gehen Sie mit Stecker und Stromkabel vorsichtig um.*
- *Benutzen Sie die Maschine* **niemals** *mit beschädigtem Stecker und/oder Stromkabel.*
- *Benutzen Sie Verlängerungskabel. Vermeiden Sie Spannungsverlust, sorgen Sie für minimale Kabeldurchmesser von 2,5 mm², und verwenden Sie möglichst kurze Verlängerungskabel. Rollen Sie die Kabelrolle vollständig ab.*

Sicherheit nach der Benutzung
- *Ziehen Sie nach der Benutzung den Stecker aus der Steckdose.*

1. BEDIENUNGSFUNKTIONEN

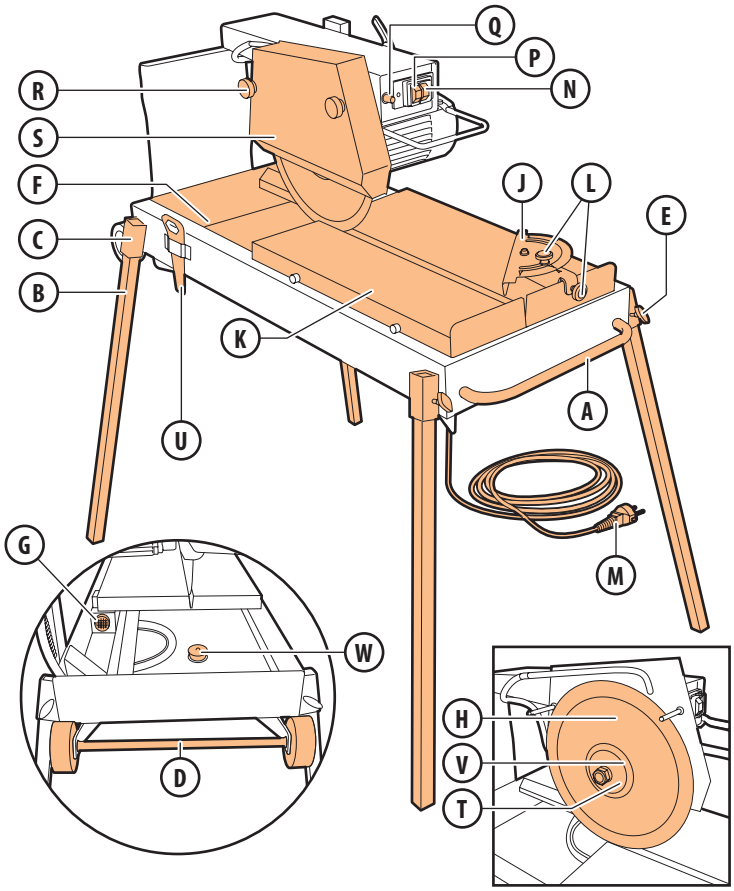

A Griff
B Tischfuß, 4x
C Tischfußhalter, 4x
D Radachse
E Flügelschraube, 4x
F Wassertank
G Pumpenöffnung
H Sägeblatt
J Winkelanschlag
K Rolltisch
L Sicherungsmutter Winkelanschlag, 2x
M Stecker/Stromkabel
N Grüner EIN-Schalter
P Roter AUS-Schalter
Q Reset-Taste
R Schutzabdeckungsmutter, 2x
S Schutzabdeckung
T Sicherungsmutter Sägeblatt
U Ringschlüssel
V Sicherungsdeckel
W Wassertankstöpsel

2. VORBEREITUNG

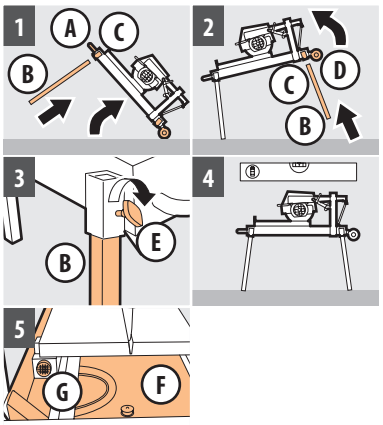

Tischsäge aufbauen

Vorsicht! Bauen Sie das Gerät immer zu zweit auf!

1 Heben Sie das Gerät an **A** an, stecken Sie **B** in **C**
2 Heben Sie das Gerät an **D** an, stecken Sie **B** in **C**
3 Sichern Sie **B** mit **E**
4 Stellen Sie den Tisch so auf, dass er waagerecht steht
5 Füllen Sie **F** bis oberhalb von **G** mit Wasser

Achtung! Für die Kühlung von **H** ist Wasser nötig; es reduziert darüber hinaus die Staubentwicklung und verhindert vorzeitige Abnutzung. Füllen Sie **F** rechtzeitig nach!

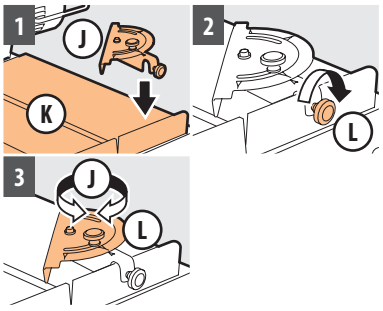

Montage und Einstellen des Winkelanschlags

Achtung! Verwenden Sie **J** für nicht-rechtwinklige Sägeschnitte!

1 Setzen Sie **J** am Anschlagrand von **K** an
2 Drehen Sie **L** fest
3 Stellen Sie **J** in den gewünschten Stand, und drehen Sie **L** fest

3. TISCHSÄGE VERWENDEN

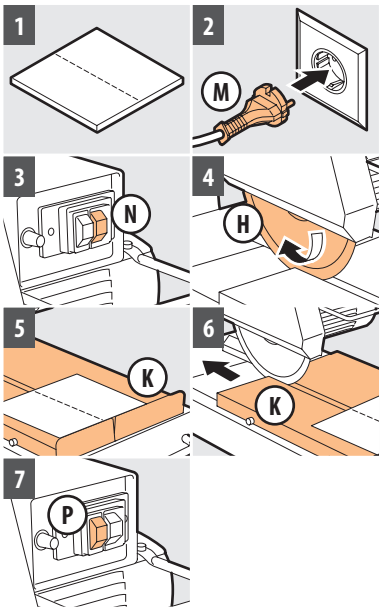

1 Legen Sie das Sägemaß auf dem Material fest
2 Schließen Sie **M** an eine Steckdose an
3 Schalten Sie das Gerät ein, drücken Sie auf **N**
4 Warten Sie bis **H** die erforderliche Drehzahl erreicht hat

Achtung! Kontrollieren Sie die Funktion der Pumpe. Sägeblatt muss nass sein!

5 Legen Sie das Material auf **K**, gegen den Anschlag von **K**
6 Sägen Sie das Material durch, bewegen Sie **K** dabei mit gleichmäßiger Geschwindigkeit unter dem Sägeblatt hindurch

Achtung! Überlasten Sie **H** nicht, lassen Sie das Gerät arbeiten!

Vorsicht! Lassen Sie das durchgesägte Material nicht vom Rolltisch fallen!

7 Schalten Sie das Gerät aus, drücken Sie auf **P**

DE SRG-00065 / 18259 / 11105 / 2012-10

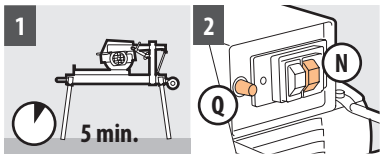

Ausschalten nach Überbelastung

Achtung! Bei einer Überbelastung des Geräts wird diese durch ein thermisches Relais abgeschaltet!

1 Warten Sie 5 Minuten, um den Motor abkühlen zu lassen
2 Drücken Sie zunächst auf **Q**, dann auf **N**, um das Gerät erneut einzuschalten

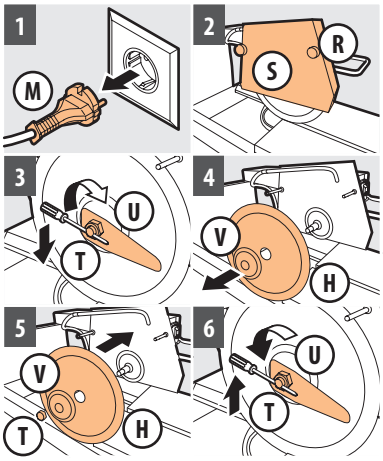

Sägeblatt auswechseln

1 Ziehen Sie **M** aus der Steckdose
2 Lösen Sie **R**, und entfernen Sie **S**
3 Sichern Sie die Achse, und drehen Sie **T** mit **U** los
4 Nehmen Sie **V** und **H** ab
5 Setzen Sie ein neues **H** ein, befestigen Sie **V** und drehen Sie **T** mit der Hand fest
6 Sichern Sie die Achse, und drehen Sie **T** mit **U** fest

4. NACH DEM GEBRAUCH

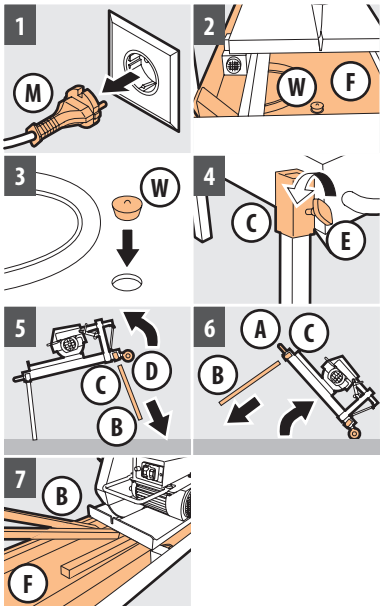

1 Ziehen Sie den Stecker **M** aus der Steckdose
2 Leeren Sie den Wassertank **F**, indem Sie den Wassertankstöpsel **W** herausziehen
3 Setzen Sie den Wassertankstöpsel **W** wieder ein, und reinigen Sie das Gerät **Vorsicht!** Demontieren Sie das Gerät immer zu zweit!
4 Lösen Sie die Flügelschrauben **E** von den Tischfußhaltern **C**
5 Heben Sie das Gerät an der Radachse **D** an, und nehmen Sie die Tischfüße **B** aus den Tischfußhaltern **C**
6 Heben Sie das Gerät am Griff **A** an, und nehmen Sie die Tischfüße **B** aus den Tischfußhaltern **C**
7 Legen Sie die Tischfüße **B** in den Wassertank **F**
8 Bringen Sie das Gerät zurück oder lagern Sie sie in einem trockenen, frostfreien Raum